FLUSH TANK IRAN
SINCE 1981

PRICE LIST

لیست قیمت محصولات فلاش تانک ایران



اصلاحیه شماره 1

مهر 1405

INDEX
فهرست



01 XTERNAL Flush Systems
فلاش تانک توکار- روکار
مدل اکسترنال



05 Concealed Systems
فلاش تانک های توکار



10 Flush Cisterns
فلاش تانک های روکار



17 Flush Plates
کلیدهای تخلیه توکار

INDEX
فهرست

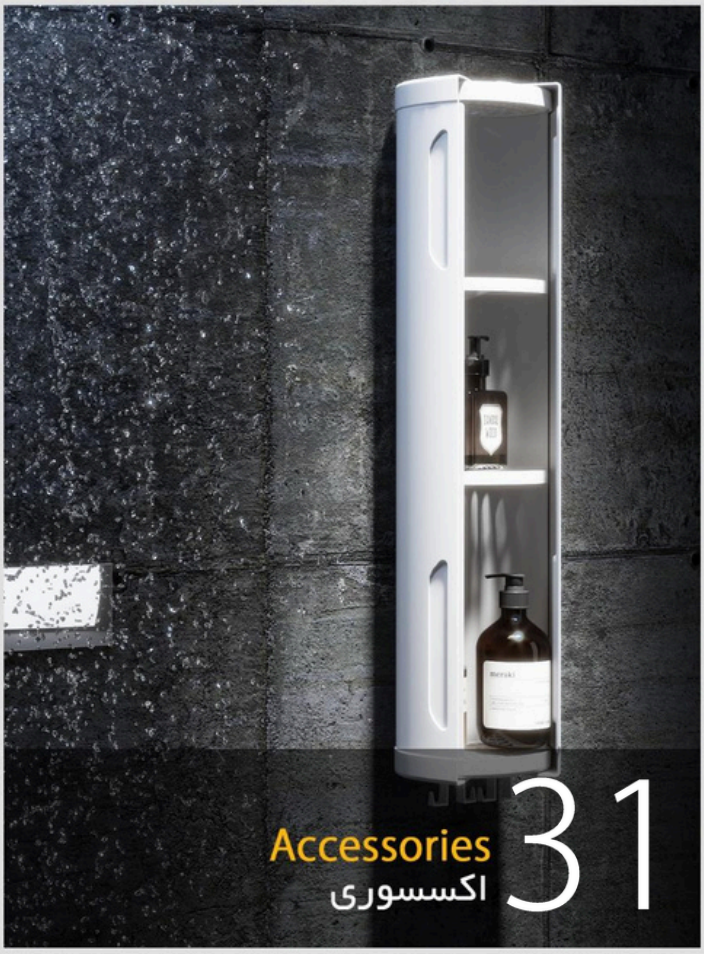

31 Accessories
اکسسوری



XTERNAL

Flush System

لیست قیمت فلاش تانک توکار – روکار مدل اکسترنال

Model Overview

نگاهی به فلاش تانک توکار – روکار مدل اکسترنال

XTERNAL مدل اکسترنال (والهنگ و کلاسیک)

نقشه فنی



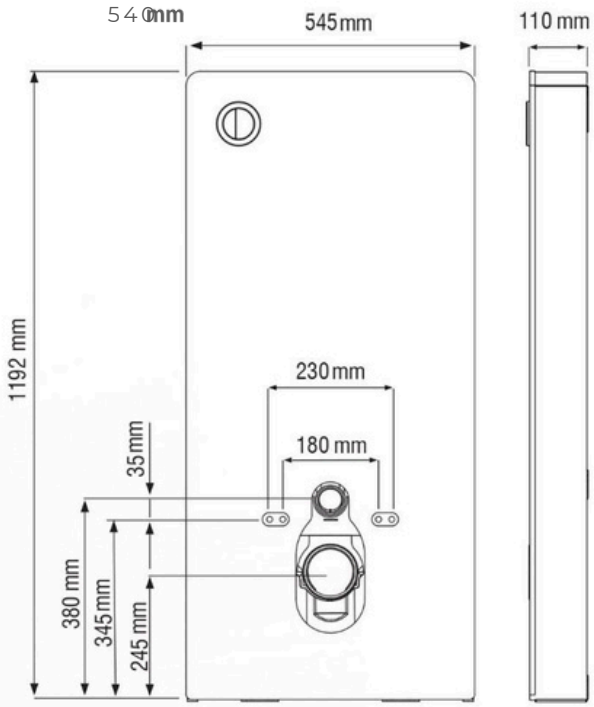

Flush Systems

لیست قیمت فلاش تانک توکار- روکار مدل اکسترنال

نام محصول	ابعاد کارتن(mm)	تعداد در کارتن	قیمت (ریال)	تصویر محصول
فلاش تانک توکار روکار مدل اکسترنالوالهنگ	1480 X 600 X 195	1	42200000	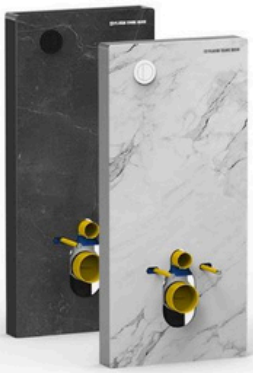 HPL
				 شیشه سکوریت

نام محصول	ابعاد کارتن(mm)	تعداد در کارتن	قیمت (ریال)	تصویر محصول
فلاش تانک توکار روکار مدل اکسترنالکلاسیک (مخصوص سرویس ایرانی)	1470 X 610 X 200	1	32190000	 HPL
				 شیشه سکوریت

Flush Systems

لیست قیمت فلاش تانک توکار- روکار مدل اکسترنال

نام محصول	ابعاد کارتن(mm)	تعداد در کارتن	قیمت (ریال)	تصویر محصول
فلاش تانک توکار روکار مدل اکسترنالوالهنگ)طرح لیمیتلس – بدون پنل(	1480 x 600 x 195	1	291,100,000	

توضیحات

قابلیت استفاده از سنگ اسلب یا سرامیک کارشده در سرویس بهداشتی به عنوان پنل روی فلاش تانک

نام محصول	ابعاد کارتن(mm)	تعداد در کارتن	قیمت (ریال)	تصویر محصول
فلاش تانک توکار روکار مدل اکسترنالکلاسیک)طرح لیمیتلس – بدون پنل(	1470 x 610 x 200	1	214,100,000	

توضیحات

قابلیت استفاده از سنگ اسلب یا سرامیک کارشده در سرویس بهداشتی به عنوان پنل روی فلاش تانک

Concealed Systems

لیست قیمت فلاش تانک های توکار

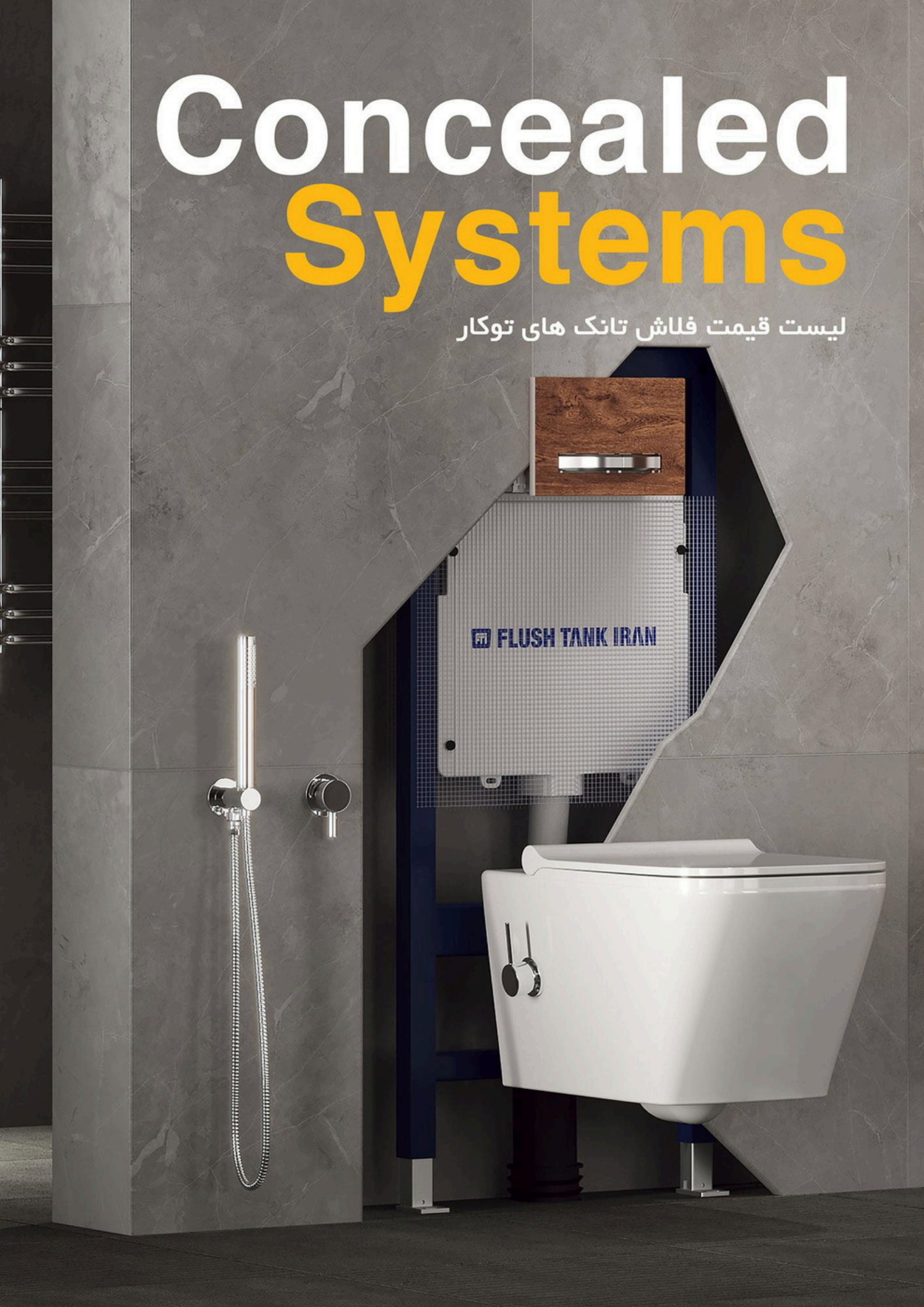

Model Overview
نگاهی به فلاش تانک های توکار

مجهز به سیستم آکوا کلین

SMART SPACE مدل اسمارت اسپیس (والهنگ و کلاسیک)

نقشه فنی





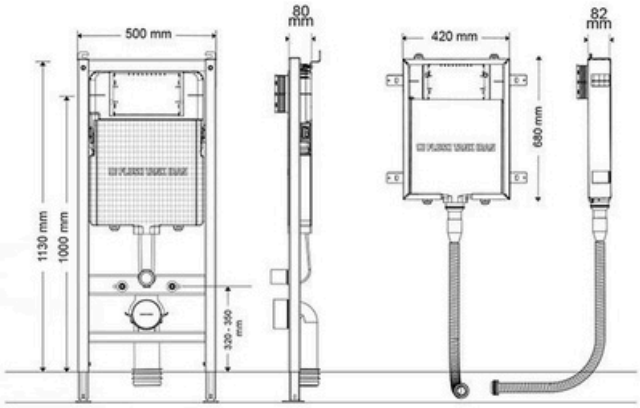

مجهز به سیستم آکوا کلین

INFINITY مدل اینفینیتی (والهنگ و کلاسیک)

نقشه فنی





همراه با نیم فریم گالوانیزه



بدون نیم فریم گالوانیزه

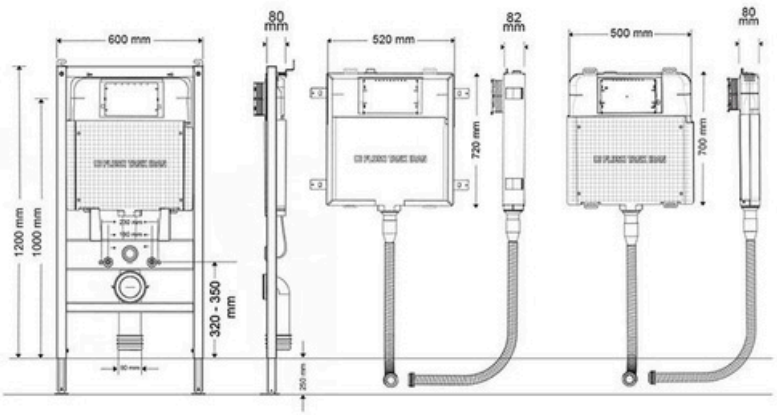

مجهز به سیستم آکوا کلین

TOUCHLESS مدل چشمی (تاچلس) (والهنگ و کلاسیک)

نقشه فنی





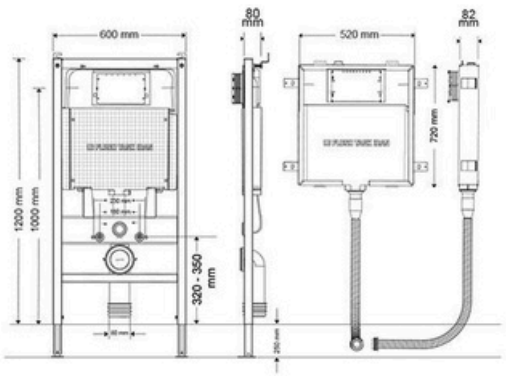

Concealed Systems

لیست قیمت فلاش تانک های توکار (والهنگ)

نام محصول	ابعادکارتن(mm)	تعداد در کارتن	قیمت (ریال)	تصویر محصول
چشمی)تاچلس(فلاش تانک توکار وال هنگ با پک کامل کلید	910×560×150	1	370,300,000	

نام محصول	ابعاد کارتن(mm)	تعداد در کارتن	قیمت (ریال)	تصویر محصول
اینفینیتی فلاش تانک توکار وال هنگ بدون کلید /یکپارچه)تانکبررویفریممونتاژشد ه – نصب آسان تر و سریع تر (	1250×660×190	1	242,000,000	

نام محصول	ابعادکارتن(mm)	تعداد در کارتن	قیمت (ریال)	تصویر محصول
اینفینیتی فلاش تانک توکار وال هنگ بدون کلید / بسته بندی دو تکه)تانکومتعلقات/فریمفلزی- حملونقل و انبارداری ساده تر - قیمت اقتصادی (	870×530×165	1	228,700,000	

نام محصول	ابعادکارتن(mm)	تعداد در کارتن	قیمت (ریال)	تصویر محصول
اسمارت اسپیس فلاش تانک توکار وال هنگ بدون کلید	1370×550×165	1	237,800,000	

نام محصول	ابعاد کارتن (mm)	تعداد در کارتن	قیمت (ریال)	تصویر محصول
اینفینیت ی فلاش تانک توکار وال هن گ بدون کلید / با محافظ گالوانیزه تانک				
بسته بندی یکپارچ ه	1250×660×190	1	26690,0000	
بسته بندی دو تک ه	870×530×165	1	25920,0000	

نام محصول	ابعاد کارتن (mm)	تعداد در کارتن	قیمت (ریال)	تصویر محصول
اسمامارت اسپی س فلاش تانک توکار وال هن گ بدون کلید / با محافظ گالوانیزه تانک	1370×550×165	1	26790,0000	

نام محصول	ابعاد کارتن (mm)	تعداد در کارتن	قیمت (ریال)	تصویر محصول
اسمامارت اسپیس داکرومات فلاش تانک توکار وال هن گ بدون کلی د بافریمداکرومات (DacrometCoatedFrame)	1370×550×165	1	25660,0000	

توضیحات

مقاومت بالالا در برابر خوردگی - مناسب مناطق مرطوب و نمنمکی - دوام بیش از دو برابر

نام محصول	ابعاد کارتن (mm)	تعداد در کارتن	قیمت (ریال)	تصویر محصول
چشمی)تاچلس(فلاش تانک توکار کلاسیک) با نیم فریم گالوانیزه (با پک کامل کلید	900×570×150	1	312, 20,0 000	

نام محصول	ابعاد کارتن (mm)	تعداد در کارتن	قیمت (ریال)	تصویر محصول
اینفینیتی فلاش تانک توکار کلاسیک بدون کلید	700×600×150	1	146 090 000	
اینفینیتی فلاش تانک توکار کلاسیک) با نیم فریم گالوانیزه (بدون کلید	700×600×150	1	156,109,000	

نام محصول	ابعاد کارتن (mm)	تعداد در کارتن	قیمت (ریال)	تصویر محصول
اسمارت اسپیس فلاش تانک توکار کلاسیک) با نیم فریم گالوانیزه (بدون کلید	730×460×150	1	154,109,000	



Flush Cisterns

لیست قیمت فلاش تانک های روکار

Model Overview
نگاهی به فلاش تانک های روکار

Sahel مدل ساحل

نقشه فنی



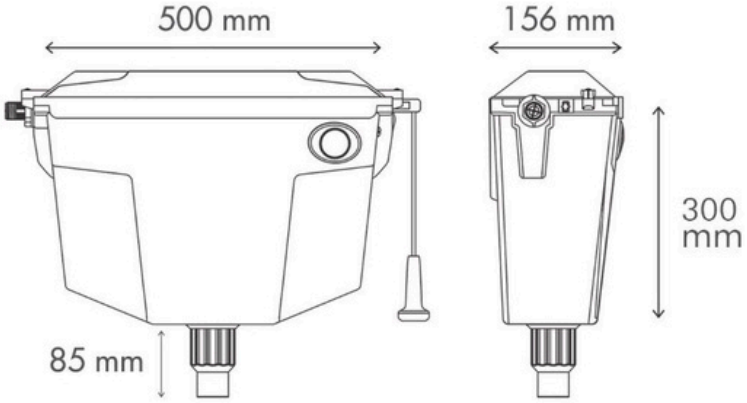

Eco مدل اکو

نقشه فنی



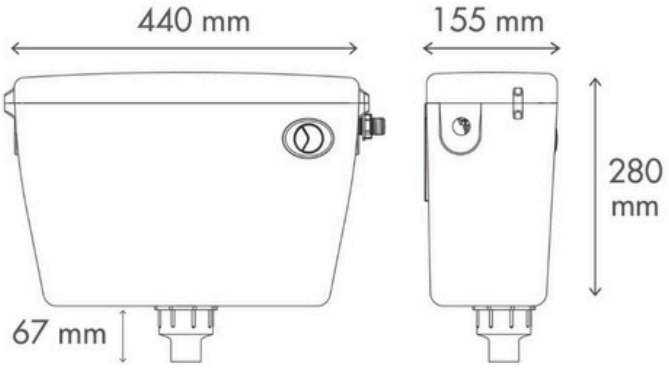

Pars مدل پارس

نقشه فنی



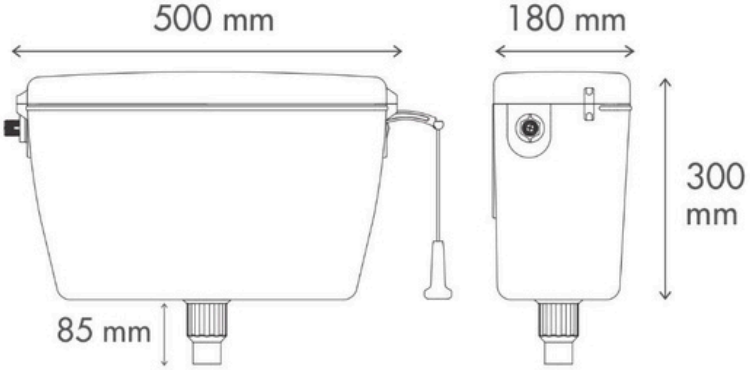

Model Overview
نگاهی به فلاش تانک های روکار

مدل اولترا اسلیم Ultra Slim
نقشه فنی





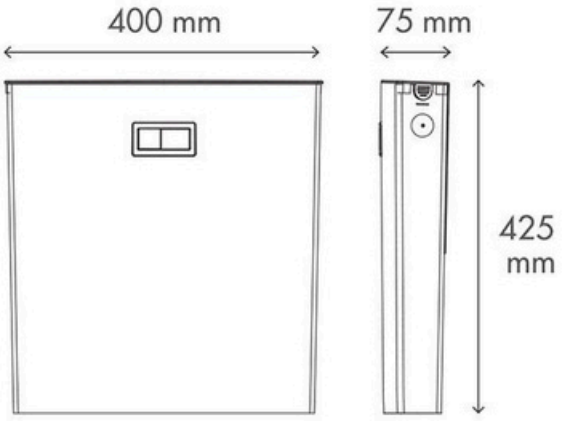



ماربل گلد



ماربل سیلور



دات



موج



سیلک



ترام



قاصدک



ابر و باد



مشکی

مدل اپال Opal
نقشه فنی



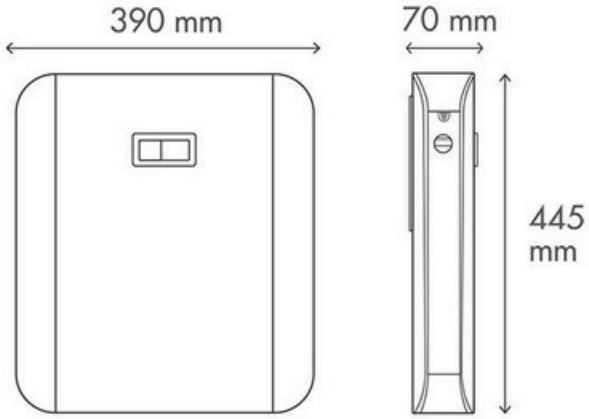

Flush Cisterns
لیست قیمت فلاش تانک های روکار

نام محصول	ابعاد کارتن (mm)	تعداد در کارتن	قیمت (ریال)	تصویر محصول
فلاش تانک روکار ساحل دکمه ای-اهرمی	490×490×370	3	30,200,000	

توضیحات

نام محصول	ابعاد کارتن (mm)	تعداد در کارتن	قیمت (ریال)	تصویر محصول
فلاش تانک روکار اکو دکمه ای-اهرمی	490×490×370	3	31,600,000	

توضیحات

نام محصول	ابعاد کارتن (mm)	تعداد در کارتن	قیمت (ریال)	تصویر محصول
فلاش تانک روکار پارس اهرمی	590×530×340	3	44,200,000	

توضیحات

نام محصول	ابعاد کارتن (mm)	تعداد در کارتن	قیمت (ریال)	تصویر محصول
فلاش تانک روکار اولترا اسلیم ساده آبگیری از دو طر ف	450×430×500	5	42 600 000	

توضیحات

نام محصول	ابعاد کارتن (mm)	تعداد در کارتن	قیمت (ریال)	تصویر محصول
فلاش تانک روکار اولترا اسلیم ساده آبگیری از دو طر ف	450×430×500	5	45 200 000	

توضیحات

با لوله توکا ر

نام محصول	ابعاد کارتن (mm)	تعداد در کارتن	قیمت (ریال)	تصویر محصول
فلاش تانک روکار اولترا اسلیم طرح دار آبگیری از دو طرف	450×430×500	5	46 800 000	

توضیحات

نام محصول	ابعاد کارتن (mm)	تعداد در کارتن	قیمت (ریال)	تصویر محصول
فلاش تانک روکار اولترا اسلیم طرح دار آبگیری از دو طرف	450×430×500	5	49 500 000	

توضیحات

با لوله توکا ر

نام محصول	ابعاد کارتن (mm)	تعداد در کارتن	قیمت (ریال)	تصویر محصول
فلاش تانک روکار اولترا اسلیم سادهآبگیری از چهار طرف	450×430×500	5	49,500,000	

توضیحات

نام محصول	ابعاد کارتن (mm)	تعداد در کارتن	قیمت (ریال)	تصویر محصول
فلاش تانک روکار اولترا اسلیم سادهآبگیری از چهار طرف	450×430×500	5	52,100,000	

توضیحات

با لوله توکا ر

نام محصول	ابعاد کارتن (mm)	تعداد در کارتن	قیمت (ریال)	تصویر محصول
فلاش تانک روکار اولترا اسلیم مشکی مات	450×430×500	5	63,500,000	

توضیحات

نام محصول	ابعاد کارتن (mm)	تعداد در کارتن	قیمت (ریال)	تصویر محصول
فلاش تانک روکار اولترا اسلیم مشکی مات	450×430×500	5	71,600,000	

توضیحات

با لوله توکا ر

Flush Cisterns

لیست قیمت فلاش تانک های روکار

نام محصول	ابعاد کارتن (mm)	تعداد در کارتن	قیمت (ریال)	تصویر محصول
فلاش تانک روکار اپال)دو زمانه(آبگیری از دو طرف سفید توضیحات	500×430×450	5	43,100,000	


iNViSiBLE
TECHNOLOGY

مدل اینویزیبل

نام محصول	ابعاد کارتن(mm)	تعداد در کارتن	قیمت (ریال)	تصویر محصول
کلید تخلیه توکار مدل اینویزیبل	220×270×180	1-5	58,900,000	

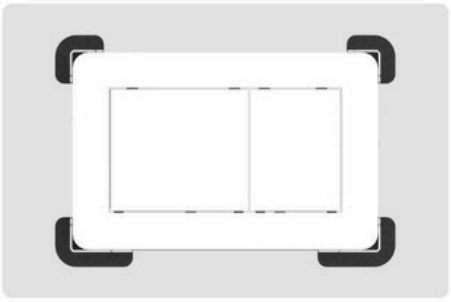

توضیحات

قابلیت استفاده از سنگ اسلب یا سرامیک کارشده در سرویس بهداشتی به عنوان طرح روی کلید تخلیه

قابلیت استفاده از این مدل برای قاب های چهارگوش، گرد و پرایم

Model Overview
نگاهی به کلیدهای تخلیه توکار

سری چهارگوش Rectangular
نقشه فنی



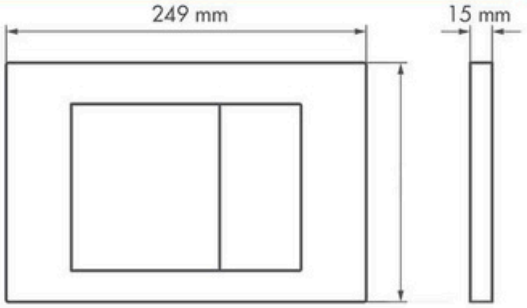

سری گرد Circular
نقشه فنی



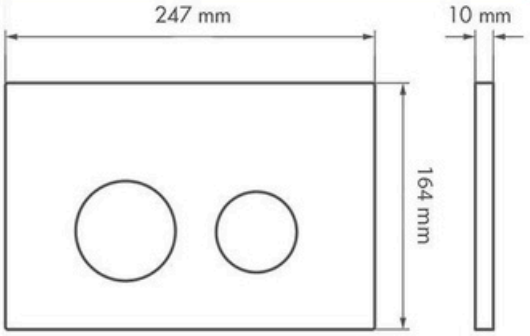

سری توییین Twin
نقشه فنی



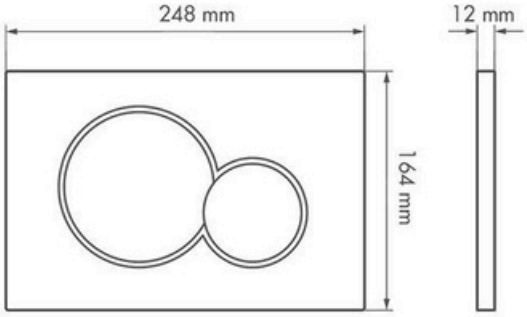

سری پرایم Prime
نقشه فنی



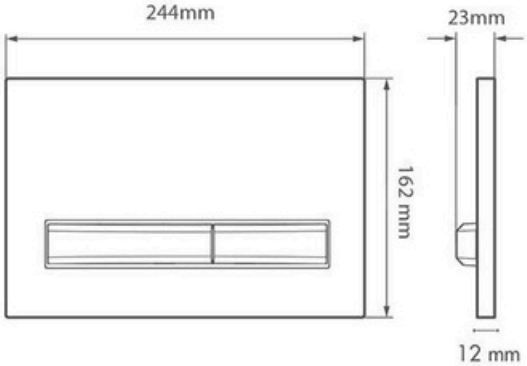

Flush Plates
لیست قیمت کلیدهای تخلیه توکار

نام محصول	ابعاد کارتن (mm)	تعداد در کارتن	قیمت (ریال)	تصویر محصول
کلید تخلیه توکار چهارگوش کروم آبکاری شده (01)	220×270×180 (عددی 5) 280×420×180 (عددی 10) 480×480×260 (عددی 20) 475×480×400 (عددی 40)	5-10-20-40	26,100,000	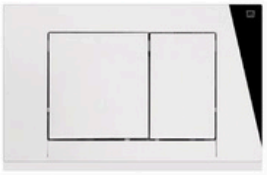
کلید تخلیه توکار چهارگوش نقره ای رنگ کاری شده مات (02)	220×270×180 (عددی 5) 280×420×180 (عددی 10) 480×480×260 (عددی 20) 475×480×400 (عددی 40)	5-10-20-40	19,500,000	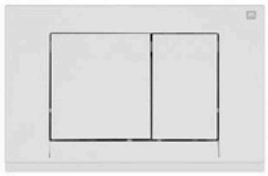
کلید تخلیه توکار چهارگوش طلایی رنگ کاری شده مات (03)	220×270×180 (عددی 5) 280×420×180 (عددی 10) 480×480×260 (عددی 20) 475×480×400 (عددی 40)	5-10-20-40	19,500,000	
کلید تخلیه توکار چهارگوش سفید یخچالی (04)	220×270×180 (عددی 5) 280×420×180 (عددی 10) 480×480×260 (عددی 20) 475×480×400 (عددی 40)	5-10-20-40	15,800,000	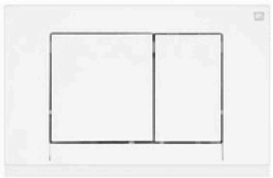
کلید تخلیه توکار چهارگوش کروم خش دار (05)	220×270×180 (عددی 5) 280×420×180 (عددی 10) 480×480×260 (عددی 20) 475×480×400 (عددی 40)	5-10-20-40	30,100,000	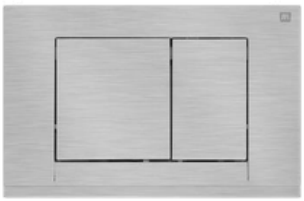
کلید تخلیه توکار چهارگوش طلایی آبکاری شده (06)	220×270×180 (عددی 5) 280×420×180 (عددی 10) 480×480×260 (عددی 20) 475×480×400 (عددی 40)	5-10-20-40	39,900,000	

Flush Plates

لیست قیمت کلیدهای تخلیه توکار

نام محصول	ابعاد کارتن (mm)	تعداد در کارتن	قیمت (ریال)	تصویر محصول
کلید تخلیه توکار چهارگوش مشکی رنگ کاری شده (07)	220×270×1 (5 عددی) 80 (10 عددی) 280×420×180 (20 عددی) 480×480×260 (40 عددی)	5-10-20-40	19,500,000	
کلید تخلیه توکار چهارگوش طلایی خش دار (08)	220×270×1 (5 عددی) 475×480×80 (10 عددی) 400 280×420×180 (20 عددی) 480×480×260 (40 عددی) 475×480×400 عددی	5-10-20-40	42,200,000	

Flush Plates

لیست قیمت کلیدهای تخلیه توکار

نام محصول	ابعاد کارتن (mm)	تعداد در کارتن	قیمت (ریال)	تصویر محصول
کلید تخلیه توکار گرد طلاایی آبکاری شده با رینگ طلایی (11)	220×270×180 (5 عددی) 280×420×180 (10 عددی) 480×480×260 (20 عددی) 475×480×400 (40 عددی)	5-10-20-40	42,800,000	
کلید تخلیه توکار گرد طلاایی خش دار (12)	220×270×180 (5 عددی) 280×420×180 (10 عددی) 480×480×260 (20 عددی) 475×480×400 (40 عددی)	5-10-20-40	44,600,000	
کلید تخلیه توکار گرد سفید یخچالی با رینگ طلاایی (13)	220×270×180 (5 عددی) 280×420×180 (10 عددی) 480×480×260 (20 عددی) 475×480×400 (40 عددی)	5-10-20-40	23,700,000	
کلید تخلیه توکار گرد سفید یخچالی با رینگ کروم (14)	220×270×180 (5 عددی) 280×420×180 (10 عددی) 480×480×260 (20 عددی) 475×480×400 (40 عددی)	5-10-20-40	22,200,000	
کلید تخلیه توکار گرد کروم خش دار (15)	220×270×180 (5 عددی) 280×420×180 (10 عددی) 480×480×260 (20 عددی) 475×480×400 (40 عددی)	5-10-20-40	33,600,000	
کلید تخلیه توکار گرد کروم با رینگ کروم (16)	220×270×180 (5 عددی) 280×420×180 (10 عددی) 480×480×260 (20 عددی) 475×480×400 (40 عددی)	5-10-20-40	30,100,000	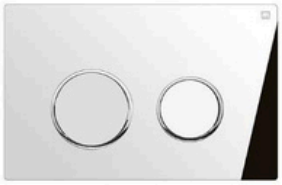

Flush Plates

لیست قیمت کلیدهای تخلیه توکار

نام محصول	ابعادکارتن(mm)	تعداد در کارتن	قیمت (ریال)	تصویر محصول
کلید تخلیه توکار گرد مشکی رنگ کاری شده مات (با رینگ طلالایی)17	220×270×180 (5 عددی) 280×420×180 (10 عددی) 480×480×260 (20 عددی) 475×480×400 (40 عددی)	5-10-20-40	25,000,000	

نام محصول	ابعادکارتن(mm)	تعداد در کارتن	قیمت (ریال)	تصویر محصول
کلید تخلیه توکار گرد مشکی رنگ کاری شده مات با رینگ کروم)18(	220×270×180 (5 عددی) 280×420×180 (10 عددی) 480×480×260 (20 عددی) 475×480×400 (40 عددی)	5-10-20-40	23,700,000	

نام محصول	ابعاد کارتن(mm)	تعداد در کارتن	قیمت (ریال)	تصویر محصول
کلید تخلیه توکار گرد طلالایی مات)111(	220×270×180 (5 عددی) 280×420×180 (10 عددی) 480×480×260 (20 عددی) 475×480×400 (40 عددی)	5-10-20-40	35,300,000	

نام محصول	ابعادکارتن(mm)	تعداد در کارتن	قیمت (ریال)	تصویر محصول
کلید تخلیه توکار گرد استیل 1 میل طلالایی خش دار)22(	220×270×180 (5 عددی) 280×420×180 (10 عددی) 480×480×260 (20 عددی) 475×480×400 (40 عددی)	5-10-20-40	46,500,000	

Flush Plates

لیست قیمت کلیدهای تخلیه توکار

نام محصول	ابعادکارتن(mm)	تعداد در کارتن	قیمت (ریال)	تصویر محصول
کلید تخلیه توکار گرد روکش طبیعی چوب گردو با رینگ طلالایی (23)	220×270×180 (5 عددی) 280×420×180 (10 عددی) 480×480×260 (20 عددی) 475×480×400 (40 عددی)	5-10-20-40	53,100,000	

نام محصول	ابعادکارتن(mm)	تعداد در کارتن	قیمت (ریال)	تصویر محصول
کلید تخلیه توکار گرد روکش طبیعی چوب گردو با رینگ کروم (24)	220×270×180 (5 عددی) 280×420×180 (10 عددی) 480×480×260 (20 عددی) 475×480×400 (40 عددی)	5-10-20-40	53,100,000	

نام محصول	ابعادکارتن(mm)	تعداد در کارتن	قیمت (ریال)	تصویر محصول
کلید تخلیه توکار گرد استیل 1 میل نقره ای خش دار (20)	220×270×180 (5 عددی) 280×420×180 (10 عددی) 480×480×260 (20 عددی) 475×480×400 (40 عددی)	5-10-20-40	43,700,000	

نام محصول	ابعادکارتن(mm)	تعداد در کارتن	قیمت (ریال)	تصویر محصول
کلید تخلیه توکار گرد شیشه سکوریت مشکی اونیکس (25)	220×270×180 (5 عددی) 280×420×180 (10 عددی) 480×480×260 (20 عددی) 475×480×400 (40 عددی)	5-10-20-40	61,700,000	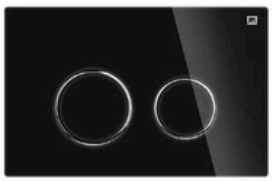

نام محصول	ابعاد کارتن(mm)	تعداد در کارتن	قیمت (ریال)	تصویر محصول
کلید تخلیه توکار گرد شیشه سکوریت سفید یخچالی (26)	220×270×180 (5 عددی) 280×420×180 (10 عددی) 480×480×260 (20 عددی) 475×480×400 (40 عددی)	5-10-20-40	61,700,000	

Flush Plates

لیست قیمت کلیدهای تخلیه توکار

نام محصول	ابعادکارتن(mm)	تعداد در کارتن	قیمت (ریال)	تصویر محصول
کلید تخلیه توکار گرد روکش طبیعی چوب بلوط با رینگ کروم (28)	220×270×180 (5 عددی) 280×420×180 (10 عددی) 480×480×260 (20 عددی) 475×480×400 (40 عددی)	5-10-20-40	53,100,000	
کلید تخلیه توکار گرد روکش طبیعی چوب بلوط با رینگ طلالایی (29)	220×270×180 (5 عددی) 280×420×180 (10 عددی) 480×480×260 (20 عددی) 475×480×400 (40 عددی)	5-10-20-40	53,100,000	
کلید تخلیه توکار گرد طوسی چکشی HPL (201)	220×270×180 (5 عددی) 280×420×180 (10 عددی) 480×480×260 (20 عددی) 475×480×400 (40 عددی)	5-10-20-40	41,100,000	

Flush Plates

لیست قیمت کلیدهای تخلیه توکار

نام محصول	ابعاد کارتن (mm)	تعداد در کارتن	قیمت (ریال)	تصویر محصول
کلید تخلیه توکار توئین کروم آبکاری شده (31)	220×270×180 (عددی 5) 480×480×260 (عددی 10) 475×480×400 (عددی 20) (عددی 40)	5-10-20-40	27,000,000	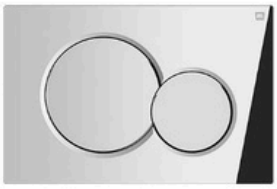
کلید تخلیه توکار توئین نقره ای رنگ کاری شده (32)	220×270×180 (عددی 5) 480×480×260 (عددی 10) 475×480×400 (عددی 20) (عددی 40)	5-10-20-40	18,600,000	
کلید تخلیه توکار توئین سفید یخچالی (34)	220×270×180 (عددی 5) 480×480×260 (عددی 10) 475×480×400 (عددی 20) (عددی 40)	5-10-20-40	14,900,000	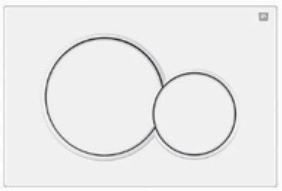
کلید تخلیه توکار توئین کروم خش دار (35)	220×270×180 (عددی 5) 480×480×260 (عددی 10) 475×480×400 (عددی 20) (عددی 40)	5-10-20-40	31,500,000	

Flush Plates
لیست قیمت کلیدهای تخلیه توکار

نام محصول	ابعاد کارتن (mm)	تعداد در کارتن	قیمت (ریال)	تصویر محصول
کلید تخلیه توکار توئین طلایی آبکاری شده (36)	1×270×220 (عددی 5) 80 (10 عددی) 280×420×180 (20 عددی) 480×480×260 (40 عددی)	5-10-20-40	37,200,000	
کلید تخلیه توکار توئین مشکی مات (37)	180×270×220 (عددی 5) 280×420×180 (10 عددی) 480×480×260 (20 عددی) 475×480×400 (40 عددی)	5-10-20-40	18,600,000	
کلید تخلیه توکار توئین طلایی خش دار (38)	1×270×220 (عددی 5) 80 (10 عددی) 280×420×180 (20 عددی) 480×480×260 (40 عددی) 475×480×400 (عددی)	5-10-20-40	40,000,000	

Flush Plates
لیست قیمت کلیدهای تخلیه توکار

نام محصول	ابعاد کارتن (mm)	تعداد در کارتن	قیمت (ریال)	تصویر محصول
کلید تخلیه توکار پرایم) کروم آبکاری شده)51	220×270×180 (5 عددی) 80 (10 عددی) 280×420×180 (20 عددی) 480×480×260 (40 عددی)	5-10-20-40	31,400,000	
کلید تخلیه توکار پرایم سفید یخچالی)54(	220×270×180 (5 عددی) 475×480×400 (10 عددی) 280×420×180 (20 عددی) 480×480×260 (40 عددی)	5-10-20-40	18,600,000	
کلید تخلیه توکار پرایم)کروم خش دا ر)55	220×270×180 (5 عددی) 280×420×180 (10 عددی) 480×480×260 (20 عددی) 475×480×400 (40 عددی)	5-10-20-40	34,700,000	
کلید تخلیه توکار پرایم سفید یخچالی با دکمه)کروم)541	220×270×180 (5 عددی) 80 (10 عددی) 280×420×180 (20 عددی) 480×480×260 (40 عددی)	5-10-20-40	22,200,000	
کلید تخلیه توکار پرایم سفید یخچالی با دکمه طلایی)546(	220×270×180 (5 عددی) 475×480×80 (10 عددی) 280×420×180 (20 عددی) 480×480×260 (40 عددی)	5-10-20-40	23,300,000	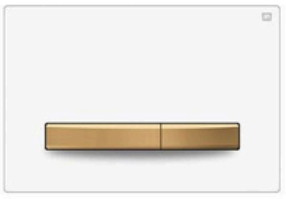
کلید تخلیه توکار پرایم طلایی آبکاری شده)56(	220×270×180 (5 عددی) 80 (10 عددی) 280×420×180 (20 عددی) 480×480×260 (40 عددی) 475×480×400 (عددی)	5-10-20-40	39,600,000	

Flush Plates

لیست قیمت کلیدهای تخلیه توکار

نام محصول	ابعاد کارتن (mm)	تعداد در کارتن	قیمت (ریال)	تصویر محصول
کلید تخلیه توکار پرایم مشکی مات)57(	220×270×180 (عددی 5) 280×420×180 (عددی 10) 480×480×260 (عددی 20) 475×480×400 (عددی 40)	5-10-20-40	21,000,000	
کلید تخلیه توکار پرایم مشکی مات با دکمه کروم)571(	220×270×180 (عددی 5) 280×420×180 (عددی 10) 480×480×260 (عددی 20) 475×480×400 (عددی 40)	5-10-20-40	25,000,000	
کلید تخلیه توکار پرایم مشکی مات با دکمه طلایی)576(	220×270×180 (عددی 5) 280×420×180 (عددی 10) 480×480×260 (عددی 20) 475×480×400 (عددی 40)	5-10-20-40	26,200,000	
کلید تخلیه توکار پرایم طلایی خش دار)58(	220×270×180 (عددی 5) 280×420×180 (عددی 10) 480×480×260 (عددی 20) 475×480×400 (عددی 40)	5-10-20-40	41,900,000	
کلید تخلیه توکار پرایم استیل 1 میل نقره ای خش دار)60(	220×270×180 (عددی 5) 280×420×180 (عددی 10) 480×480×260 (عددی 20) 475×480×400 (عددی 40)	5-10-20-40	39,600,000	
کلید تخلیه توکار پرایم استیل 1 میل طلایی خش دار)62(	220×270×180 (عددی 5) 280×420×180 (عددی 10) 480×480×260 (عددی 20) 475×480×400 (عددی 40)	5-10-20-40	41,900,000	

Flush Plates

لیست قیمت کلیدهای تخلیه توکار

نام محصول	ابعاد کارتن (mm)	تعداد در کارتن	قیمت (ریال)	تصویر محصول
کلید تخلیه توکار پرایم روکش طبیعی چوب گردو با دکمه طلاایی (63)	220×270×180 (عددی 5) 480×480×260 (عددی 10) 280×420×180 (عددی 20) 475×480×400 (عددی 40)	5-10-20-40	60,500,000	
کلید تخلیه توکار پرایم روکش طبیعی چوب گردو با دکمه کروم (64)	220×270×180 (عددی 5) 480×480×260 (عددی 10) 280×420×180 (عددی 20) 475×480×400 (عددی 40)	5-10-20-40	53,400,000	
کلید تخلیه توکار پرایم روکش طبیعی چوب بلوط با دکمه کروم (68)	220×270×180 (عددی 5) 480×480×260 (عددی 10) 280×420×180 (عددی 20) 475×480×400 (عددی 40)	5-10-20-40	53,400,000	
کلید تخلیه توکار پرایم روکش طبیعی چوب بلوط با دکمه طلاایی (69)	220×270×180 (عددی 5) 480×480×260 (عددی 10) 280×420×180 (عددی 20) 475×480×400 (عددی 40)	5-10-20-40	53,400,000	
کلید تخلیه توکار پرایم طوسی چکشیHPL (601)	220×270×180 (عددی 5) 480×480×260 (عددی 10) 280×420×180 (عددی 20) 475×480×400 (عددی 40)	5-10-20-40	33,700,000	



Accessories

لیست قیمت اکسسوری

Model Overview
نگاهی به اکسسوری

UF SEAT PAD نشیمن تاشو UF
نقشه فنی

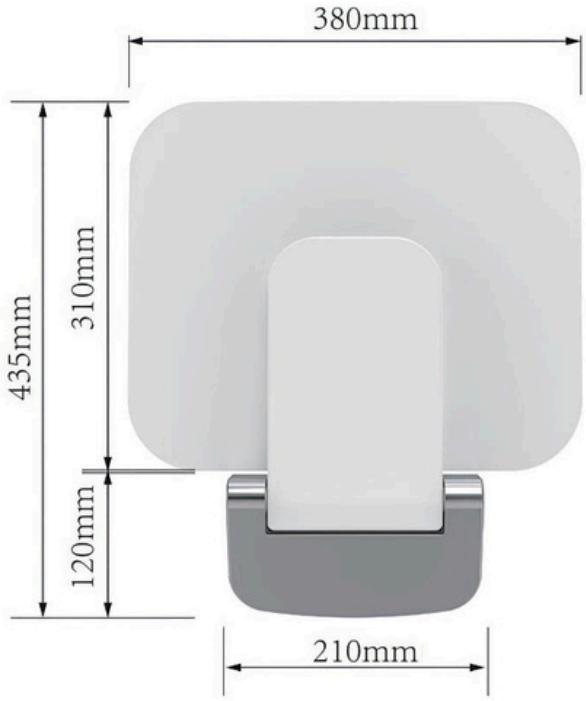

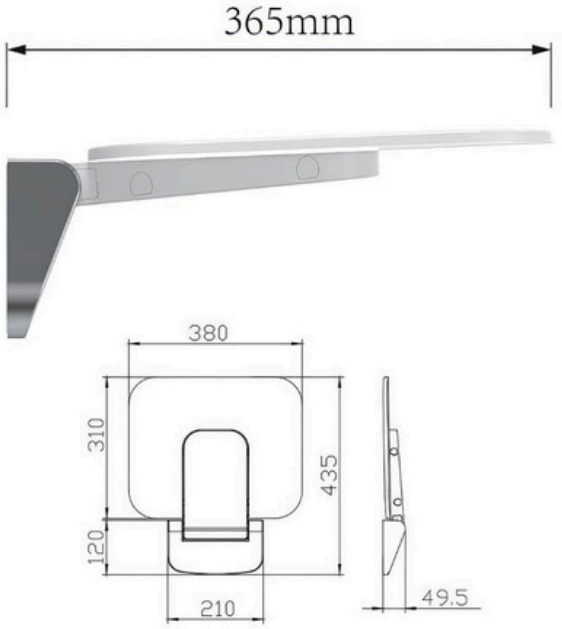

Shampoo Box شامپو باکس
نقشه فنی



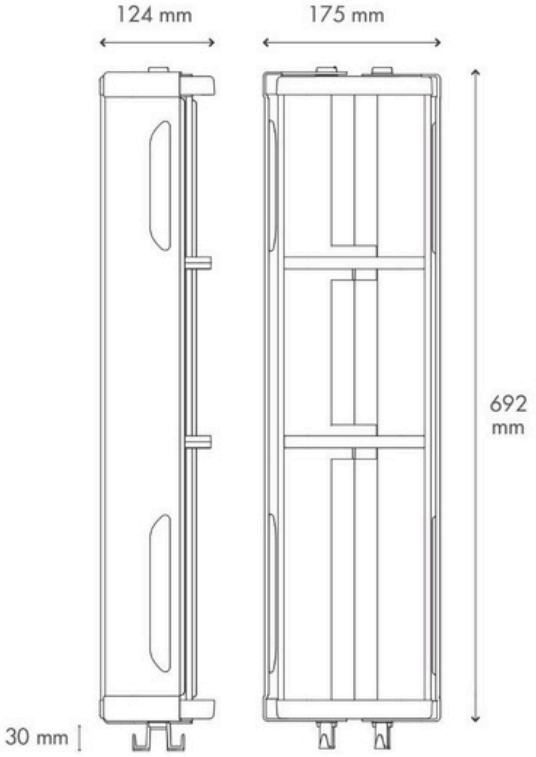

نام محصول	ابعاد کارتن(mm)	تعداد در کارتن	قیمت (ریال)	تصویر محصول
نشیمن تاشو UF	435×380×49.5	1	77, 000 000	



توضیحات

صندلی تاشو حمام و سرویس بهداشتی کم جا - قابلیت تحمل وزن 200 کیلو

آنتی باکتریال و ضد قارچ - از جنس UF مقاوم به خط و خش - نظافت آسا ن

نام محصول	ابعاد (mm)	تعداد در کارتن	قیمت (ریال)	تصویر محصول
شامپو باکس	760×440×390	6	19, 200 000	



نام محصول	ابعاد (mm)	تعداد در کارتن	قیمت (ریال)	تصویر محصول
درب کاسه UF سفید	760×440×390	1	38,600,000	



نام محصول	ابعاد (mm)	تعداد در کارتن	قیمت (ریال)	تصویر محصول
درب کاسه UF طوسی	760×440×390	1	43,300,000	



نام محصول	ابعاد (mm)	تعداد در کارتن	قیمت (ریال)	تصویر محصول
درب کاسه UF مشکی	760×440×390	1	43,300,000	



نام محصول	ابعاد (mm)	تعداد در کارتن	قیمت (ریال)	تصویر محصول
درب کاسه UF مشکی مات	760×440×390	1	43,300,000	



0936 4777534

ایران, تهران, چهار راه گلوبندک, خیابان خیام شمالی, روبروی دادگستری,
پلاک 918, فروشگاه دهشیری